feelings®
wonen.

Natal

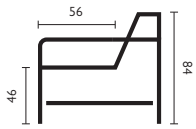

Basisopstellingen

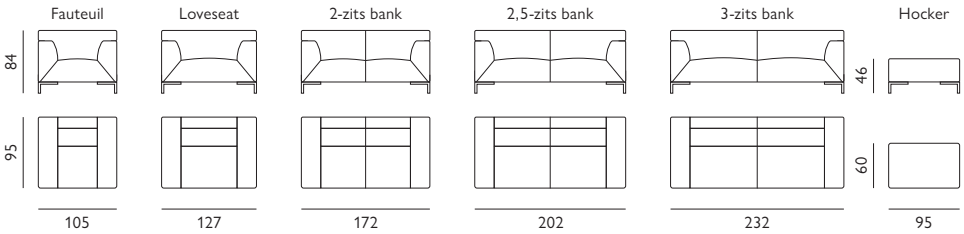

Hoekopstellingen veel voorkomend

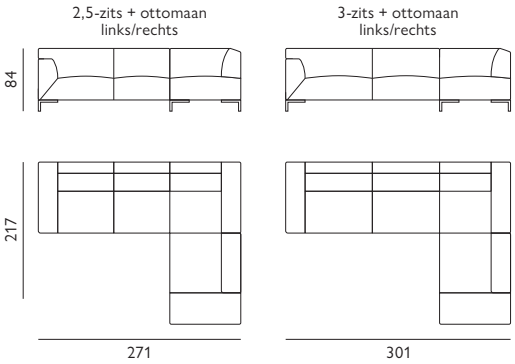

Of stel met onderstaande elementen je eigen bank samen

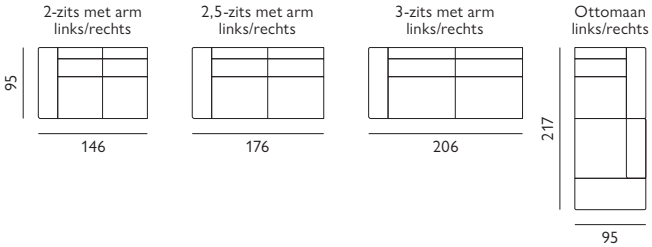

Kenmerken

- Keuze uit **stof** of **microleer**
- Hoogwaardige vulling van **Sandwich polyether**
- Keuze uit **3 typen poten;** hout of metaal

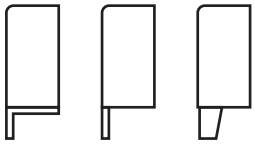

1 2 3

1 Metaal Zwart of chroom
2 Metaal Zwart of chroom
3 Hout In diverse kleuren

Afgebeeld als 3-zits bank
in stof adore

All in *house.*

5 jaar zorgeloos zitgenot. Bij de aanschaf van een zitmeubel kun je het **All in House Servicepakket** afsluiten. Met dit pakket koop je optimale bescherming, 100 procent garantie op de constructie, professionele hulp bij calamiteiten en bij vlekken. Wij vertellen je er graag meer over.

Let op! Onder voorbehoud van typefouten/afwijkingen in afmeting tot 5% zijn mogelijk.